Technisches Datenblatt

COMPRESSION-Line TIGER 400 -BASIC-

Aufstellmasse

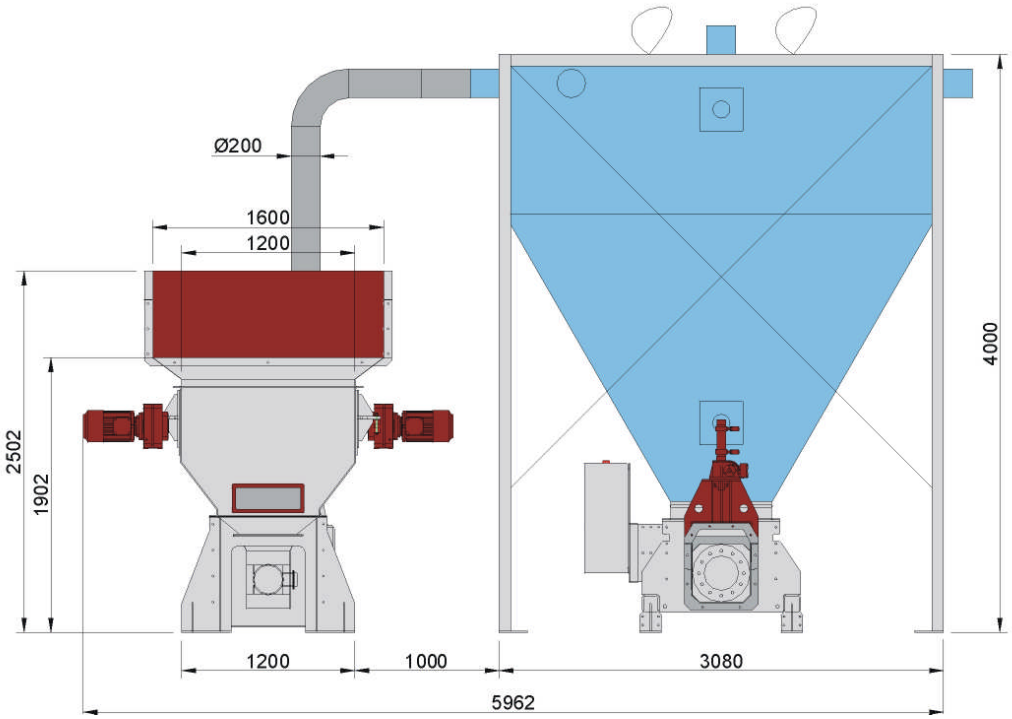

Technische Daten		COMPRESSION-Line TIGER 400 -BASIC-
Durchsatz Pressensystem [1)]	(Kg/h)	150 - 200
Durchsatz Vorbrechersystem [1)]	(m³/h)	30 - 60
Geeignetes Material		EPS, EPP
Tagesmengen [1)]	(Kg/Tag)	600 - 1500
Verarbeitbare Materialdichten	(Kg/m³)	10 - 30
Verdichtung [1)]	(Kg/m³)	250 - 350
Rechnerischer Siloinhalt	(m³)	15 (25, 50)
Blockmasse	(mm)	400 x 400
Befüllöffnung Vorbrecher LxB	(mm)	1200 x 600
Befüllhöhe	(mm)	1902
Gewicht	(Kg)	3500
Aufstellmasse LxBxH	(mm)	6000 x 5000 x 4500
Installierte Motorleistung	(KW)	22,5
Elektrischer Anschluss		3 x 400V 50Hz

[1)] je nach Materialtype und Materialdichte

Optionen

- Beschickungsband zur effektiveren Befüllung des Vorbrechersystems
- Leistungsstärkeres Vorbrechersystem mit größerer Beschickungsbreite
- Silo mit größerem Pufferinhalt

Technische Änderungen vorbehalten / Alle Angaben ohne Gewähr

© by HEGER GmbH & Co KG