Technisches Datenblatt

CROCODILE 250 T

Aufstellmasse

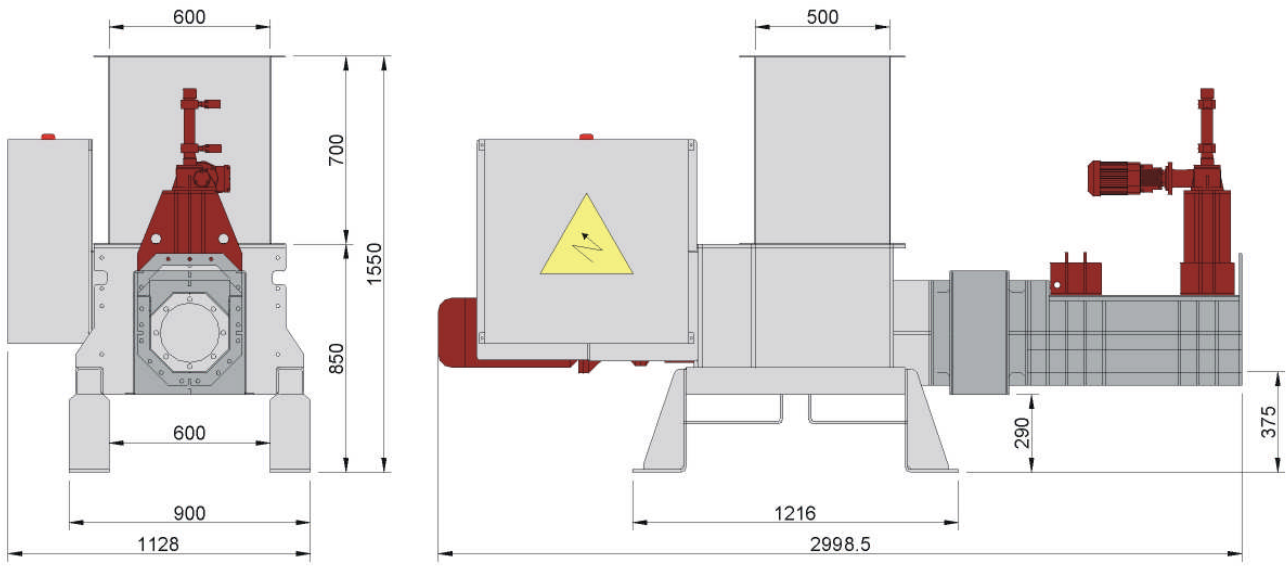

Technische Daten		CROCODILE 250 T	CROCODILE 250 T-M
Durchsatz [1]	(m³/h)	3 - 5	3 - 5
Erreichbare Restfeuchtigkeit [1]	(%)	10 - 30	10 - 40
Standardlochgrößen	(mm)	3,0 (5,0)	3,0 (5,0)
Volumen der verarbeitbaren Teile	(Liter)	1,0	1,0
Automat. Pressdruckregulierung		Ja	Nein
Kanalquerschnitt	(mm)	290 x 290	290 x 290
Einlauf in Schnecke LxB	(mm)	500 x 290	500 x 290
Beschickungshöhe H	(mm)	1550	1550
Gewicht	(Kg)	650	600
Aufstellmasse LxBxH	(mm)	2999 x 1128 x 1550	2855 x 1128 x 1550
Installierte Motorleistung	(KW)	5,9	5,5
Elektrischer Anschluss		3 x 400V 50Hz	3 x 400V 50Hz

[1] je nach Material und Wassergehalt

Optionen

- Variable Drehzahlregelung und Überlastbegrenzung für Pressenantrieb
- Entwässerungskanal in verschieden Baulängen und Lochgrößen
- Auffangwanne für Flüssigkeiten
- Schubrinne für eine höhere Abwurfhöhe
- Schneckenzuführsystem für sperrige Güter mit schlechtem Fließverhalten
- Kundenspezifisch angefertigter Beschickungstrichter

Technische Änderungen vorbehalten / Alle Angaben ohne Gewähr

© by HEGER GmbH & Co KG