Technisches Datenblatt

CROCODILE 400 T

Aufstellmasse

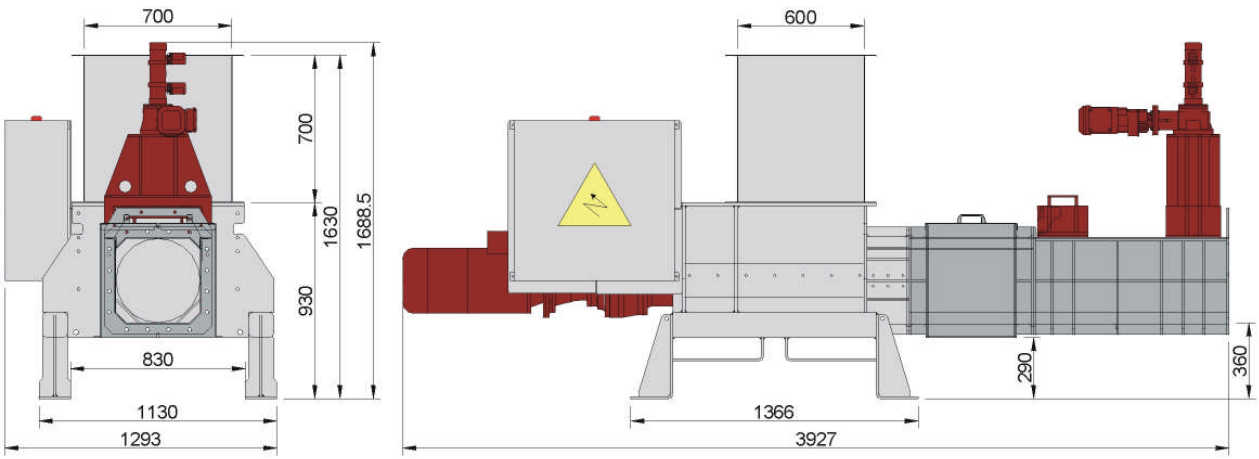

Technische Daten		CROCODILE 400 T	CROCODILE 400 T-M
Durchsatz [1]	(m³/h)	5 - 10	5 - 10
Erreichbare Restfeuchtigkeit [1]	(%)	10 - 30	10 - 40
Standardlochgrößen	(mm)	3,0 (5,0)	3,0 (5,0)
Volumen der verarbeitbaren Teile	(Liter)	2,5	2,5
Automat. Pressdruckregulierung		Ja	Nein
Kanalquerschnitt	(mm)	400 x 400	400 x 400
Einlauf in Schnecke LxB	(mm)	600 x 400	600 x 400
Beschickungshöhe H	(mm)	1630	1630
Gewicht	(Kg)	1100	1000
Aufstellmasse LxBxH	(mm)	3927 x 1293 x 1689	3733 x 1293 x 1630
Installierte Motorleistung	(KW)	15,6	15,0
Elektrischer Anschluss		3 x 400V 50Hz	3 x 400V 50Hz

[1] je nach Material und Wassergehalt

Optionen

- Variable Drehzahlregelung und Überlastbegrenzung für Pressenantrieb
- Entwässerungskanal in verschieden Baulängen und Lochgrößen
- Auffangwanne für Flüssigkeiten
- Schubrinne für eine höhere Abwurfhöhe
- Schneckenzuführsystem für sperrige Güter mit schlechtem Fließverhalten
- Kundenspezifisch angefertigter Beschickungstrichter

Technische Änderungen vorbehalten / Alle Angaben ohne Gewähr

© by HEGER GmbH & Co KG