Technisches Datenblatt

TIGER 130 B

Aufstellmasse

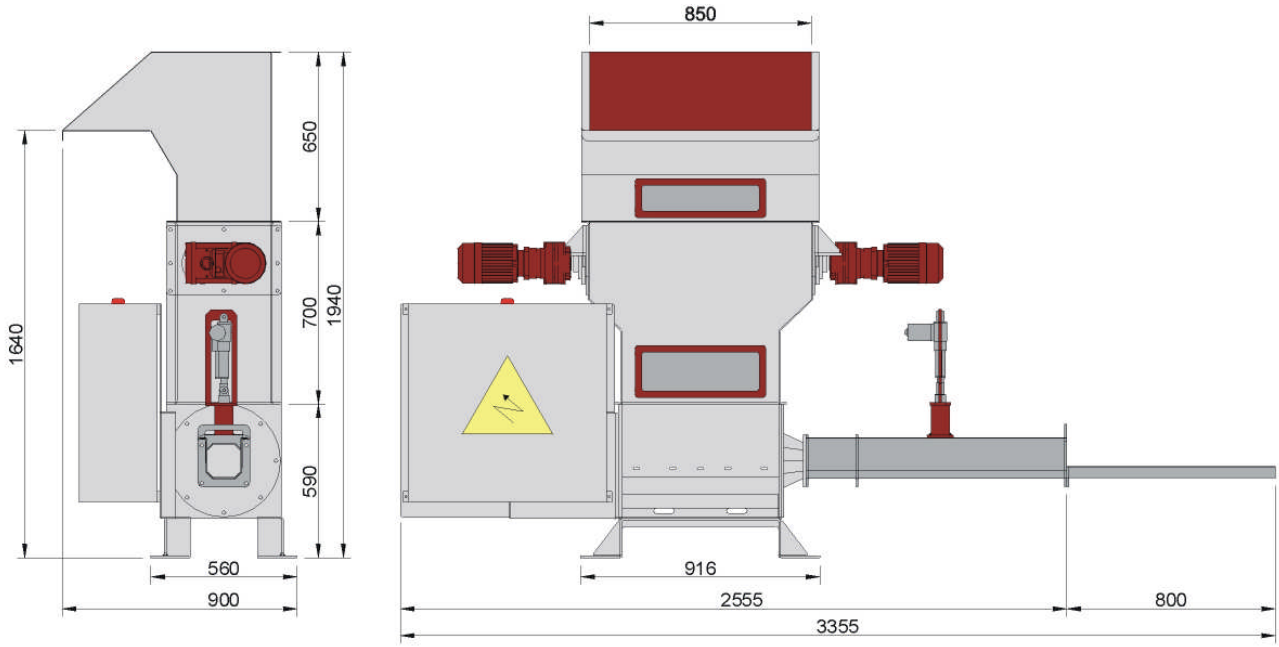

Technische Daten		TIGER 130 B850
Durchsatz [1]	(Kg/h)	10 - 20
Geeignetes Material		EPS
Tagesmengen [1]	(Kg/Tag)	40 - 80
Verarbeitbare Materialdichten	(Kg/m³)	10 - 25
Automat. Pressdruckregulierung		Ja
Verdichtung [1]	(Kg/m³)	200 - 250
Blockmasse	(mm)	130 x 130
Befüllöffnung LxB	(mm)	850 x 360
Befüllhöhe	(mm)	1402
Gewicht	(Kg)	500
Aufstellmasse LxBxH	(mm)	3355 x 900 x 1940
Installierte Motorleistung	(KW)	3,7
Elektrischer Anschluss		3 x 400V 50Hz

[1] je nach EPS Type und Materialdichte

Optionen

- Variable Drehzahlregelung und Überlastbegrenzung für Pressenantrieb
- Stabilisierungskanal zur Verarbeitung von feuchten EPS Fischkisten

Technische Änderungen vorbehalten / Alle Angaben ohne Gewähr

© by HEGER GmbH & Co KG