Technisches Datenblatt

TIGER 200 T

Aufstellmasse

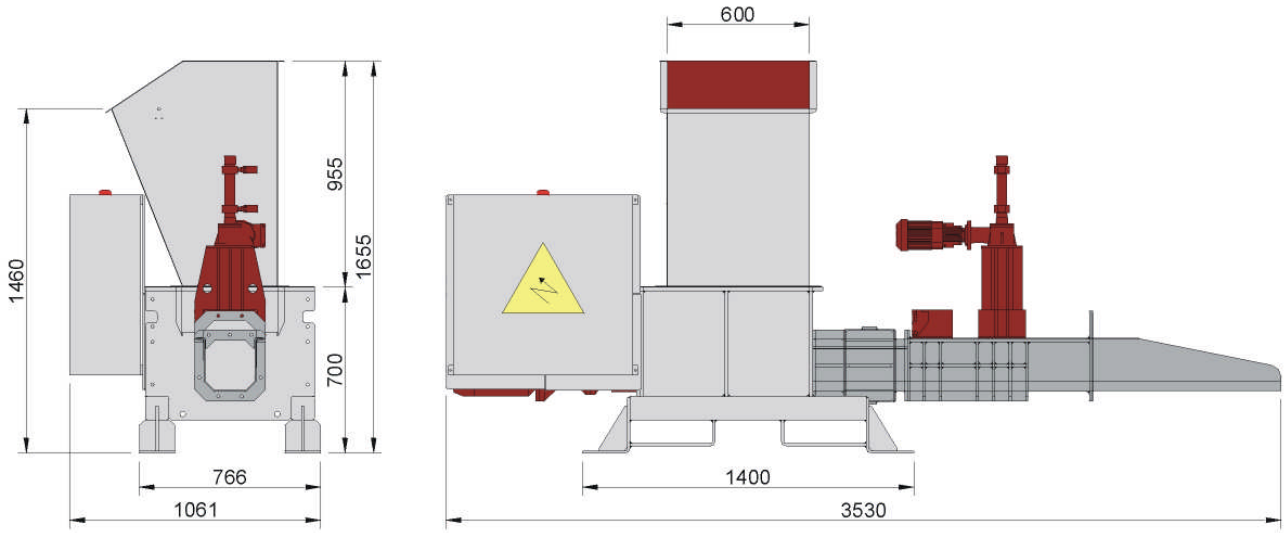

Technische Daten		TIGER 200 T	TIGER 200 T-M
Durchsatz [1]	(Kg/h)	40 - 60	40 - 60
Geeignetes Material		EPS	EPS
Tagesmengen [1]	(Kg/Tag)	50 - 200	50 - 200
Verarbeitbare Materialdichten	(Kg/m³)	10 - 30	10 - 30
Automat. Pressdruckregulierung		Ja	Nein
Verdichtung [1]	(Kg/m³)	200 - 350	180 - 250
Blockmasse	(mm)	210 x 210	210 x 210
Befüllöffnung LxB	(mm)	600 x 400	600 x 400
Befüllhöhe	(mm)	1400	1400
Gewicht	(Kg)	700	650
Aufstellmasse LxBxH	(mm)	3530 x 1061 x 1655	3530 x 1061 x 1655
Installierte Motorleistung	(KW)	5,8	5,5
Elektrischer Anschluss		3 x 400V 50Hz	3 x 400V 50Hz

[1] je nach EPS Type und Materialdichte

Optionen

- Variable Drehzahlregelung und Überlastbegrenzung für Pressenantrieb
- Stabilisierungskanal zur Verarbeitung von feuchten EPS Fischkisten
- Wassergekühlter Presskanal für längere Betriebszeiten

Technische Änderungen vorbehalten / Alle Angaben ohne Gewähr

© by HEGER GmbH & Co KG