Technisches Datenblatt

TIGER 400 S

Aufstellmasse

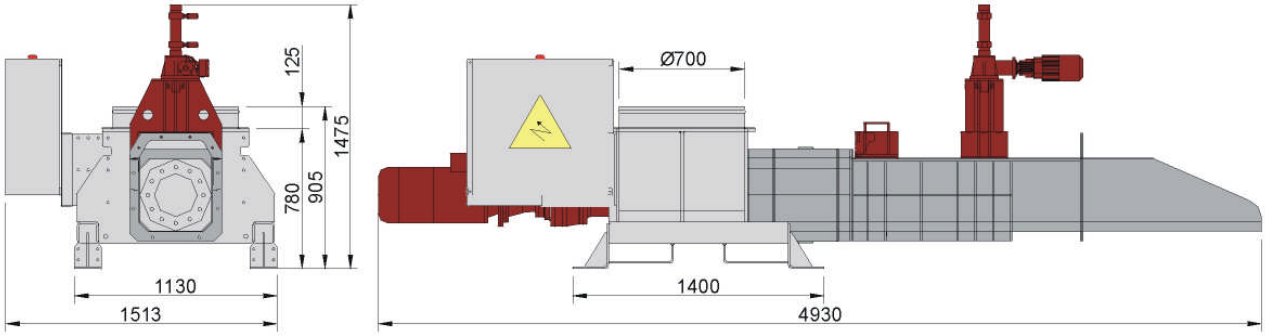

Technische Daten		TIGER 400 S	TIGER 400 S -EXPERT-
Durchsatz [1]	(Kg/h)	150 - 200	150 - 250
Geeignetes Material		EPS	EPS
Verarbeitbare Stückgrößen	(mm)	< 80	< 80
Tagesmengen [1]	(Kg/Tag)	600 - 1500	600 - 2000
Verarbeitbare Materialdichten	(Kg/m³)	10 - 30	10 - 50
Automat. Pressdruckregulierung		Ja	Ja
Verdichtung [1]	(Kg/m³)	250 - 350	250 - 400
Blockmasse	(mm)	400 x 400	400 x 400
Befüllstutzen	(mm)	∅700	∅700
Anschlusshöhe Silo	(mm)	900	900
Gewicht	(Kg)	1200	1400
Aufstellmasse LxBxH	(mm)	4730 x 1513 x 1475	4930 x 1513 x 1513
Installierte Motorleistung	(KW)	11,8	15,8
Elektrischer Anschluss		3 x 400V 50Hz	3 x 400V 50Hz

[1] je nach EPS Type und Materialdichte

Optionen

- Variable Drehzahlregelung und Überlastbegrenzung für Pressenantrieb
- Stabilisierungskanal zur Verarbeitung von feuchten EPS Fischkisten
- Wassergekühlter Presskanal für längere Betriebszeiten

Technische Änderungen vorbehalten / Alle Angaben ohne Gewähr

© by HEGER GmbH & Co KG